ANSCHLUSSPLAN

AVERO Comfort

Art.-Nr. 910609000

1. Version 01/15 ac

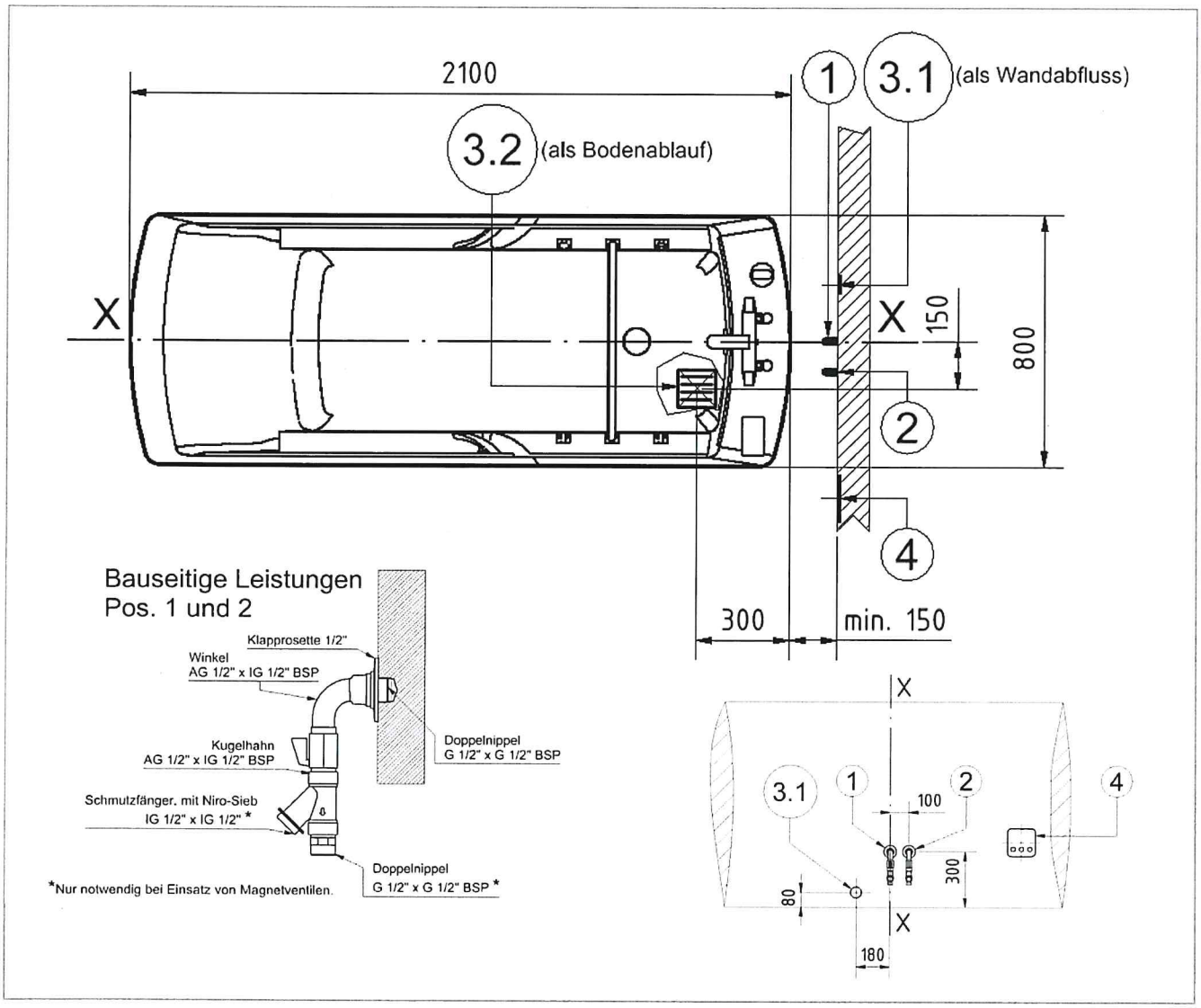

➔ Bauseitige Schutzmaßnahme!

Vorabsperrung Kalt- und Warmwasser.
Allpoliger Ausschalter innerhalb des Raumes.
FI-Schutzschalter max. 30 mA und
Elektroinstallation nach den gültigen
Landesvorschriften (DIN/VDE-Normen).
Potentialausgleich nach DIN VDE 0100.

➔ Bauseitige Anschlüsse – Sanitär – Elektro

① Warmwasseranschluss ½ Zoll, Innengewinde plattenbündig. Doppelnippel, Winkel 90°, Kugelhahn, Schmutzfänger und Klapprosette (Details s. Abbildung Pos.1 und 2).
② Kaltwasseranschluss ½ Zoll, Innengewinde plattenbündig. Doppelnippel, Winkel 90°, Kugelhahn, Schmutzfänger und Klapprosette (Details s. Abbildung Pos.1 und 2).
③ Option 3.1: als Wandabfluss DN 50, plattenbündig.
③ Option 3.2: als Bodenablauf, min. Ablaufkapazität je 1 l/s.
④ Abzweigdose (min. IP X5), 230 V/50 Hz, 1,5 mm², Absicherung 16 A. Positioniert gemäß DIN VDE 0100-701.

Diese Zeichnung ist Eigentum der BEKA Hospitec GmbH. Der gesamte Inhalt der Zeichnung unterliegt dem Schutz des Urheberrechts und Wettbewerbsrechts. Nutzer dürfen den Inhalt dieser Zeichnung nur für den von der BEKA Hospitec GmbH bestimmten Zweck verwenden. Jegliche Vervielfältigung, Verbreitung oder Wiedergabe an Dritte oder von Teilen hiervon bedarf der vorherigen schriftlichen Genehmigung des Eigentümers.

BEKA Hospitec GmbH · Am Rübenmorgen 3 · 35582 Wetzlar · Fon +49 641 92220-0 · Fax +49 641 92220-20 · info@beka-hospitec.de · www.beka-hospitec.de